

SARIGÖL®
konveyör sistemleri
design & make it.

" Çalışmadan, yorulmadan ve üretmeden, rahat yaşamak isteyen toplumlar; evvela haysiyetlerini, sonra hürriyetlerini daha sonra da istiklal ve istikballerini kaybetmeye mahkumdurlar. "

" The nations who wants to live peaceful without working, getting tired and producing; first will lose their honor, then their freedom, then their independence and future. "



SARIGÖL®
konveyör sistemleri
design & make it.





Hakkımızda

2008 yılında kurulmuş olan firmamız, bugün makine sektöründe önemli bir rol oynamaktadır. Firmamızın uzmanlık alanlarını üç başlıkta toplayabiliriz. Bunlar; talaş tahliye ve depolama sistemleri, filtrasyon sistemleri ve talaş dönüşüm sistemleridir.

Üretimini en çok yaptığımız ürünümüz talaş konveyörleridir. Firmamız talaş konveyörü alanında ülkemizde lider, Avrupa pazarında ise ilk üçte olan bir firmadır. Gerek üretim miktarı gerek pazar payı olarak bu verilere ulaşmaktayız.

Ürettiğimiz ürünlerin yaklaşık %75-80'lik kısmı ihraç edilmektedir, bu anlamda ülkemize döviz kazandırmak bizler için gurur verici bir durumdur. Ayrıca bölgemiz itibarı ile yaptığımız üretim ülkemiz adına çok daha kıymetlidir.

Firmamızın benimsemiş olduğu şirket politikası gereği, müşterilerimiz ile uzun süreli, güven ve gelişime dayalı bağ kurmayı amaçlamaktayız. Vizyonumuz ise markamızı tüm dünyada tanınan, saygı duyulan ve itibar gören bir marka haline getirmektir.

About Us

Our company founded in 2008, which plays an important role in the machinery industry of Turkey. Our company's areas of expertise can be grouped under three headings. Chip conveying and storing systems, filtration systems and chip conversion systems.

The most manufactured product is chip conveyor. Our company is market leader in the field of chip conveyor in our country and ranked in the top three in the European market. We reach these data both in terms of production amount and market share.

75% of the products we produce are exported, in this sense, it is a proud situation for us to earn foreign currency for our country. In addition, our production is much more valuable for our country in considering our region.

In accordance with the company policy adopted by our company, we aim to establish a long-term business relations with our customers based on trust and development. Our vision is to make our brand a recognized and respected brand all over the world.





TALAŞ TAHLİYE VE DEPOLAMA SİSTEMLERİ
CHIP CONVEYING AND STORING SYSTEMS

KONVEYÖRLER

ÇELİK PALETLİ KONVEYÖR

Çelik paletli konveyörler transmisyon çeliği, imalat çeliği, alüminyum alaşımlı metaller ile birlikte fiber, teflon, delrin gibi malzemelerden çıkan uzun, kaba, sarmal talaşların taşınmasında kullanılır. En sık kullanılan talaş konveyörü modelidir. İmalat sürecinde ortaya çıkan talaşın tahliyesi ve soğutma/kesme sıvılarının talaştan ayrılması amaçlı tasarlanmış sistemlerdir. Soğutma/kesme sıvılarını tekrar sisteme geri yollamak üzere tanklı, ya da mevcut tankın içine yerleştirilmek üzere sadece konveyör olarak üretilebilir.
Standart imalatımızda **31.75 , 38.10 , 50.80 , 63.50** hatve olmak üzere dört çeşit palet üretilir. Kullanılacak hatveye, konveyörün taşıyacağı talaş miktarına ve konveyörün uzunluğuna göre karar verilir. Motor ve dişli kutusu, saatlik taşınacak talaş miktarına göre seçilir. Bu seçimde soğutma sıvılarının geri kazanımı da dikkate alınmaktadır. Konveyörün kontrolü , gövdeye montaj edilen bir pano vasıtası ile yapılabildiği gibi, soket bağlantısı ile birlikte direk CNC tezgaha ait kontrol ünitesi üzerinden de yapılabilir.
Çelik paletli konveyörler amacına uygun olmak koşulu ile müşterinin talep ettiği ölçülerde üretilebilir. Palet sistemi ve genel yapısı itibarı ile, bakım işlemleri düzenli yapıldığı sürece uzun ömürlü ve arıza yapmayan konveyörlerdir.







CONVEYORS

HINGED BELT CONVEYOR



Hinged belt conveyors are used to convey a broad range of long, rough, curled and crumb type chips which come from from transmission steel, work tool steel, aluminum alloy metal, as well as other materials such as teflon, delrin, etc. Hinged belt conveyors are most commonly used type of chip conveyors. These are the systems which were designed for the purpose of conveying the chips comes out from production process and seperating cutting oil/coolant from the chips. Hinged belt conveyors can be produced with tank and without tank in order to send cutting oil/coolant back to the system.
In our standard production we use four type of chain pitch **31.75 , 38.10 , 50.80 , 63.50**. Chain pitch is decided per to amount of chip will be conveyed and width & length of conveyor.
Motor and gear box are selected according to amount of chips will be conveyed per hour. Recycling of cooling fluids are taken into account in this selection. Control of the conveyor can be done by a panel, and also it can be done by CNC control unit of machine tool by making a socket connection as well.
These conveyors can be manufactured as to required purposes and dimensions. As the general structure and belt system, hinged belt conveyors are long-lasting as long as maintenance is done regularly.





KONVEYÖRLER

DİP KAZIMALI KONVEYÖR



Dip kazımalı konveyörler dökme demir, pik, pirinç alaşımları, sinterlenmiş metaller, çeşitli kompozit malzemelerin, taşlama ve honlama sonrasında çıkan toz ve kırıntı talaşların taşınmasında kullanılır. Kazıma yöntemi ile talaşları zemine sürterek dışarı aktarır. Konveyörün susuz çalışma durumu var ise konveyörün zemininde ve palet yollarında aşınmaya dayanıklı hardoks sac kullanılabilir.
Talaşların soğutma/kesme sıvılarından ayrıştırmak üzere çeşitli profillerde taşıyıcılar sayesinde kasıntısız çalışmasını sağlayan yapıya sahiptir.
Palet hatvesi talaş miktarına ve konveyörün uzunluğuna göre değişiklik gösterebilir. Konveyörlerin motor ve redüktör seçimleri en verimli çalışma şartlarını ve kesme yağının süzülmesi talaşlarla birlikte dışarıya taşınmasını en az seviyeye düşürecek şekilde seçilir.
Konveyörün kontrolü, gövde üzerine montaj edilen bir pano ile yapılabildiği gibi, soket vasıtası ile CNC tezgaha bağlanarak, tezgahın kendi kontrol ünitesi üzerinden yapılabilir. İstenilen açı ve ölçülerde, talaş taşıma kapasitesine göre imal edilebilir. Çok sık ve karmaşık bakım işlemleri gerektirmeden uzun ömürlü çalışabilirler.





CONVEYORS

DRAG (SCRAPER) CONVEYOR

Scraper conveyors are used to convey small chips and particles which come from grinding and honing various composite materials such as iron, cast-iron, brass-alloys, and sintered metals. These models uses scraping method to take out the particles by rubbing them to the floor. The conveyor can also operate with no coolant (water) with friction safe hardox iron sheets mounted on the floor and in between the belt rails.
Conveyer's carriers are designed to separate cooling/cutting liquids from the particles and helps system to work smoother with no swaggering.
The belt pitch may vary based on amount of the particles and the size of the system. The motor and gear reduction unit has been selected to provide the best efficiency, while ensuring no or minimal cooling/cutting oil has being carried out with the particles.
Conveyor can be controlled from the control unit on top of the body of the unit or can be mounted on the CNC bench with socket connection. The conveyor can be manufactured in any angle or size (dimension). These conveyors can last long without complicated and frequent maintenance.







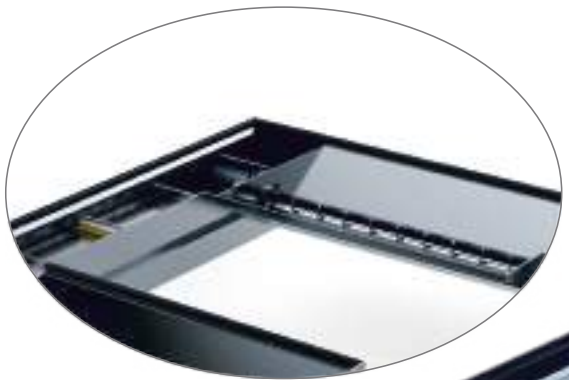

KONVEYÖRLER

MANYETİK KONVEYÖR

Manyetik konveyörler, imalat sonrası oluşan toz, kırıntı demir talaşların ve atık parçaların taşınmasında kullanılan konveyörlerdir. Manyetik taşıyıcının ürüne veya talaşa teması olmadığından, paletin ve özellikle taşınan ürünün bozulma riski yoktur. Palet sisteminde kullanılan neodyum mıknatıs nedeni ile maliyet açısından en yüksek konveyörlerdir.
Konveyörün kontrolü, gövde üzerine yerleştirilen bir pano ya da soket vasıtası ile tezgaha bağlanarak direk tezgahın kontrol ünitesi üzerinden yapılabilir. İstenilen açı ve ölçülerde talaş taşıma kapasitesine göre imal edilebilir. Çok sık ve karmaşık bakım işlemleri gerektirmez. Sağlam ve uzun ömürlüdürler.









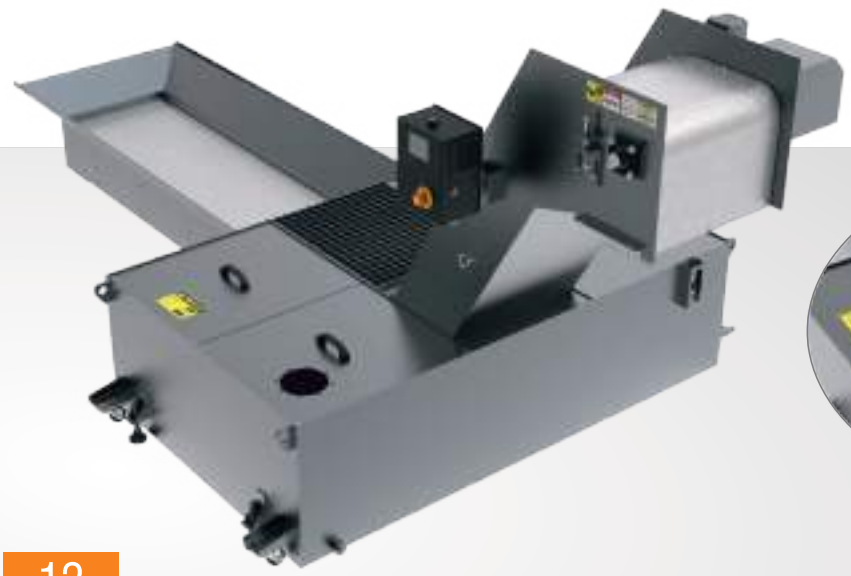



CONVEYORS

MAGNETIC CONVEYOR

Magnetic conveyors are used to carry dust, crumbed iron chips, and other metal particles. There is no damage risk of pallet and particularly the product carried since the magnetic carriers has no contact product and chips. The production cost of these type of conveyors is the highest due to the neodymium magnet mounted on the pallets.
Conveyor can be controlled from the control unit on top of the body of the unit or can be mounted on the CNC bench with socket connection. Magnetic conveyors can be produced according to desired angle, size and chip carrying capacity. These conveyors are durable and long-lasting and do not require frequent and complicated maintenance.

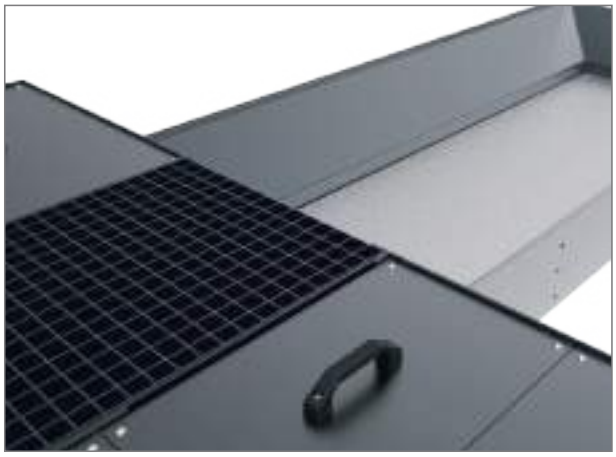





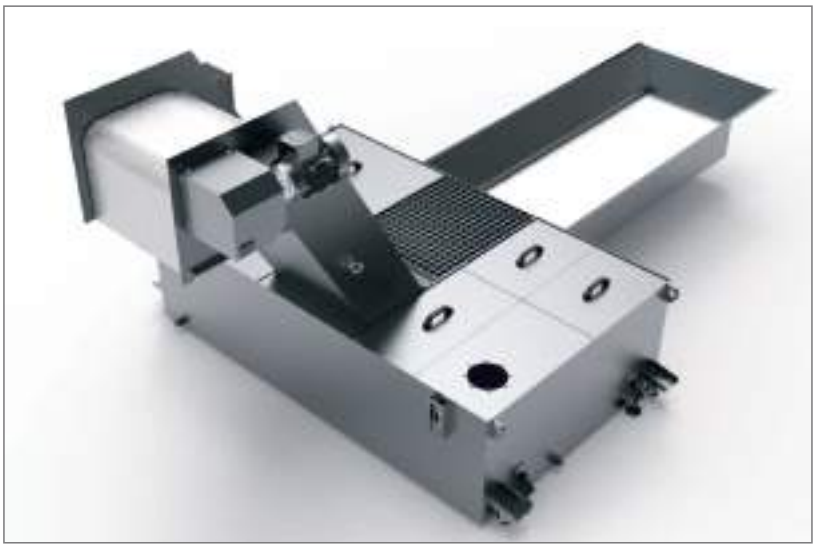



KONVEYÖRLER

SICAK PARÇA TAŞIMA KONVEYÖRÜ

Dövme sektöründe kullanılan sıcak parça taşıma konveyörü, indüksiyon fırınlarında yüksek sıcaklıklara (genellikle 900–1250 °C) kadar ısıtılan metal kütüklerin veya ön dövme parçalarının, ısıl özelliklerini kaybetmeden ve deformasyona uğramadan dövme presine, haddeye veya bir sonraki işlem istasyonuna aktarılmasını sağlayan, ağır hizmet tipi bir taşıma sistemidir.

Bu konveyörler, yüksek sıcaklık ve darbe yüklerine karşı dirençli olarak tasarlanmış olup, genellikle dövme prosesine uygun olarak zincirli, paletli veya döner tabla tipinde imal edilir. Taşıyıcı bileşenleri ısıya dayanıklı çelik alaşımlardan yapılır ve termal genleşmeye karşı özel yataklama sistemleriyle donatılır. Parçaların istenen hız ve düzenle taşınabilmesi için konveyör sistemine frekans kontrollü tahrik motorları, optik sensörler ve otomasyon sistemleri entegre edilir.

Bu sistem, üretim hattında hem insan güvenliğini artırmakta hem de sıcak parça transfer sürelerini optimize ederek enerji kayıplarını ve proses dışı zamanları minimuma indirmektedir.



CONVEYORS

HOT PARTS CONVEYOR



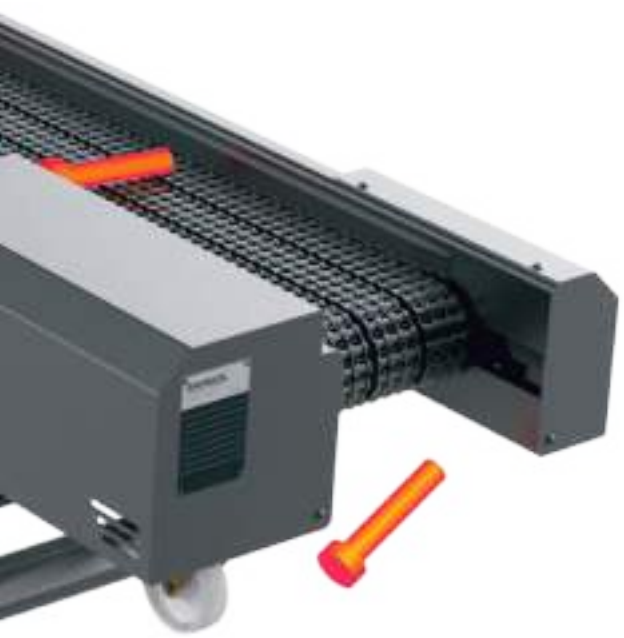

Hot parts transport conveyor is a heavy-duty type of transport system that allows metal billets or pre-forging parts that are treated with high temperatures (usually 900-1250oC) in induction furnaces to be transported to forging press, rolling mill or the next process station without losing their thermal properties and deformation.

These types of conveyors are designed to be resistant against high temperatures and impact loads, and they are manufactured as chain, pallet or rotary table types suitable for the forging process.
This system both improves human safety in the production line and minimizes energy losses and non-process times by optimizing the hot part transfer.

KONVEYÖRLER

HELEZON KONVEYÖR



Helezon Konveyör Nedir?

Helezon konveyörler, endüstriyel tesislerde toz, granül, talaş, kum ve benzeri küçük parçacıklı malzemelerin verimli bir şekilde taşınmasını sağlayan mekanik taşıma sistemleridir. Kapalı yapıdaki bu konveyörler, malzeme kaybını önler ve tozsuz taşımaya olanak tanır.

Çalışma Prensibi:
Helezon konveyörler, dönen bir milin etrafına sarılı helezon yapısının hareketi ile çalışır. Malzemeler, helezon kanatlarının dönme hareketiyle ileriye doğru itilir. Bu süreç, yatay, eğimli veya dikey yönlerde taşımaya imkan tanır.

Örnek Uygulamalar:
Fabrikalarda talaş taşıma sistemleri
Tarım tesislerinde tahıl ve yem taşıma
İnşaat sektöründe çimento ve kum transferi

Avantajları:
Kapalı Sistem Tasarımı: Tozsuz, temiz ve güvenli taşıma sağlar.
Yüksek Verimlilik: Minimum enerji ile maksimum taşıma kapasitesi sunar.

Esnek Çalışma: Yatay, eğimli ve dikey taşıma yapabilir.
Uzun Ömürlü Kullanım: Sağlam yapısı sayesinde bakım gereksinimi düşüktür.



CONVEYORS

SCREW CONVEYOR

What is a Screw Conveyor?

Screw conveyors are mechanical conveying systems that allow efficient transportation of small particles such as dust, granules, chips, sand in industrial facilities. closed-structure screw conveyors prevents loss of material and allow dust free transportation.

Operating Principle
Screw conveyors operate with the movement of a helix structure wrapped around a rotating shaft. Materials are pushed forward with the rotational movement of the helix blades. This process allows transportation in horizontal, inclined or vertical directions.

Sample Applications:
Chip conveying systems in factories
Grain and feed transportation in agricultural facilities
Cement and sand transfer in construction

Advantages:
Closed System Design: Provides dust-free, clean and safe transportation.
High Efficiency: Provides maximum carrying capacity with minimum energy.
Flexible Operation: Can carry horizontally, inclined and vertically.
Long-Lasting Use: Robust structure reducing the need for maintenance.



KONVEYÖRLER

HURDA KONVEYÖRÜ

Bu tip konveyörler daha çok pres tezgahlarından çıkan metal parçaların tahliyesinde kullanılır. Çelik paletli konveyörlerde kullanılan bant sistemine oldukça benzemektedir. En büyük farkı, preslerden çıkan parçaların zaman zaman çok ince olmalarından dolayı palet aralarına girmesine engel olan bir yapıya sahiptir. Böylelikle irili, ufaklı tüm parçalar sorunsuzca tahliye edilebilmektedir. Yine diğer konveyörlerde olduğu gibi istenilen ölçülerde üretilebilmektedir. Müşterinin talebine veya ihtiyaca göre konveyör üzerinde pompalar, göstergeler, seviye kontrol cihazları, fırça sistemi ya da yağ sıyırıcılar gibi aksesuarlar ilave edilebilir.
Tamamen Sarıgöl Konveyör özel dizaynı ve tasarımı ile imal edilen paletler ve menteşeleri farklı geometrideki ince hurdaların sıkışmasını önlemek amacı ile geliştirilmiştir.
Özel konfigüre edilmiş yanak saçları da yan yüzeylerden parça geçişini önleyerek boşlukları minimize etmektedir.
Bakım ve servis gereksinimlerini basitleştiren, belirli aralıklar ile yerleştirilmiş sökülebilir palet dilimleri olası müdahaleleri kolaylaştırmaktadır.
Tasarımın müsaade ettiği belirli açılarda (30^0 - 45^0 - 60^0) üretilebilme imkanı vardır.
Standart üretimimiz olan 63.5 mm hatve dışında ihtiyaç ve talep doğrultusunda daha üst ölçülerde üretimimiz mevcuttur.





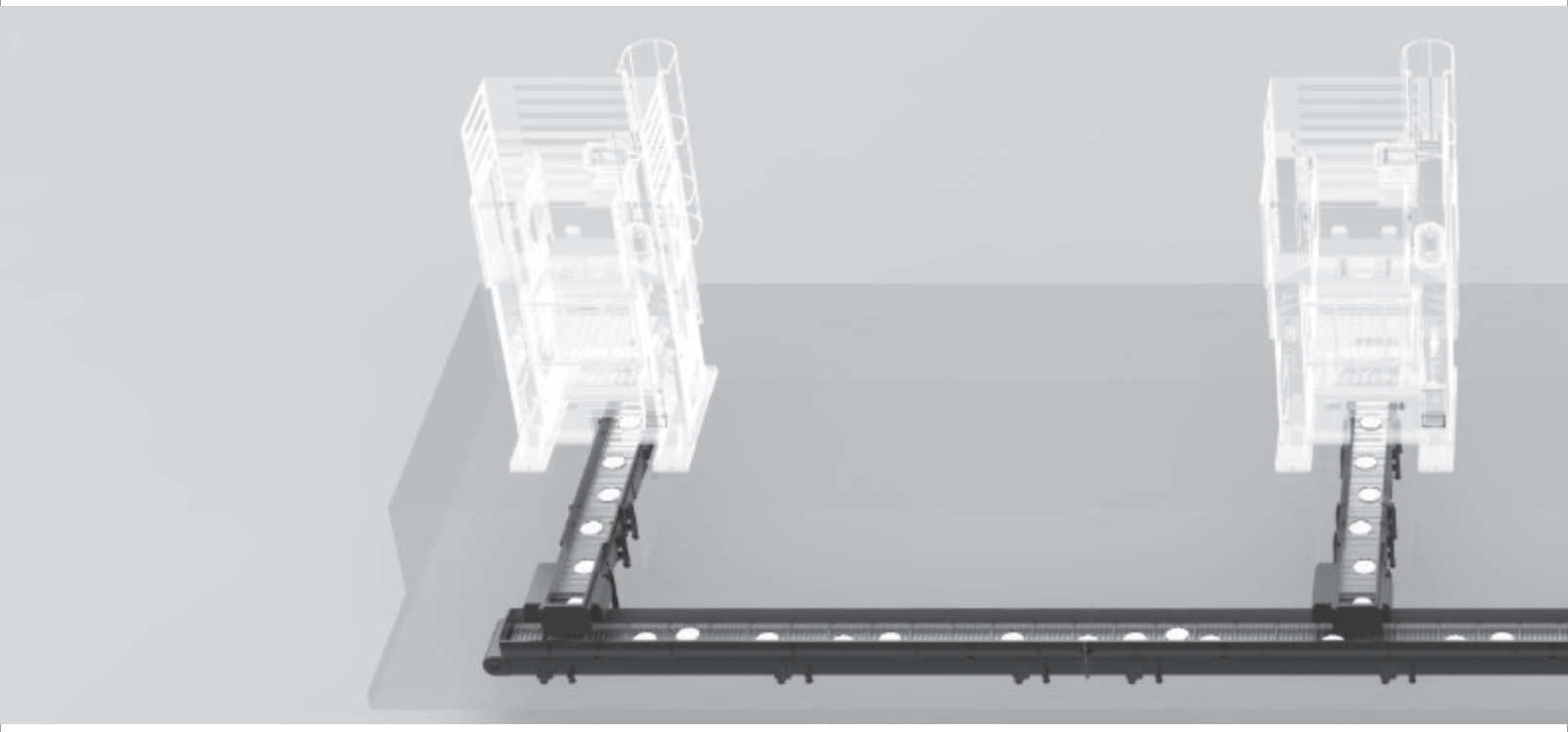

CONVEYORS

SCRAP CONVEYOR

This type of conveyors are mainly used for discharge of metal parts from press machines. It is very similar to the belt system used in hinged belt conveyors. The biggest difference is that the parts that come out of the presses are very thin from time to time and scrap have a structure that prevents them from entering in between belt links. In this way, all kinds of large and small parts can be discharged without any problems. As in other conveyors, it can be produced in desired dimensions. Accessories such as pumps, switches, level controllers, brush system or oil skimmers on the conveyor can be added according to the customer's demand or need.

Conveyor belt structure, fully Sarigol Conveyor special belt design, is designed and developed to prevent jam of fine scraps of different geometries.

Specially configured side plates minimize gaps by preventing the passage of parts from the side surfaces.Easier interventions are facilitated by the detachable belt sections placed at regular intervals, simplifying maintenance and service requirements. It is possible to produce at certain angles (30^0 – 45^0 – 60^0) allowed by the design.

We can produce bigger pitches per to customer's demand besides our standard production of 63.5mm pitch.

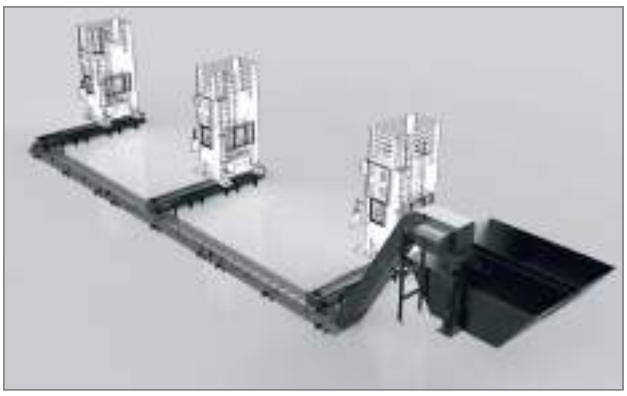



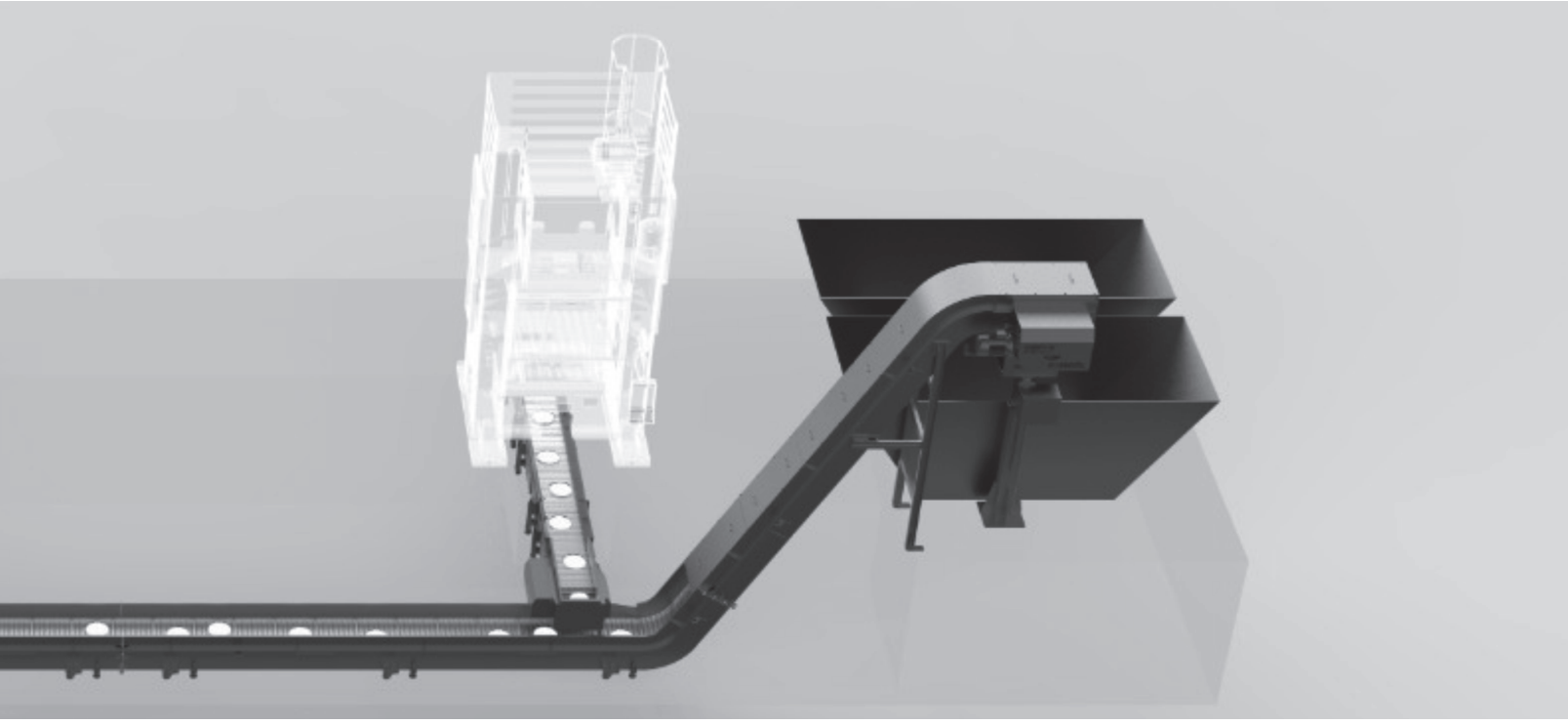

TALAŞ KONVEYÖRLERİ TEKNİK DÖKÜMANI

KONVEYÖR TİPLERİ		KULLANILAN ZİNCİR TEKNİK BİLGİLERİ		
		HATVE	TİPİ	KOPMA MUKAVEMETİ F (N)
SKC	ÇELİK PALETLİ KONVEYÖR	31.75 mm	A 2052 HP	21800
		38.10 mm	A/C 2062 HP	29500
		50.80 mm	A 2082 HP	55600
		63.50 mm	A/C 2100 HP	88500
SKD	DİP KAZIMALI KONVEYÖR	31.75 mm	A 2052	21800
		38.10 mm	A/C 2062	29500
		50.80 mm	A 2082	55600
		63.50 mm	A/C 2100	88500
SKM	MANYETİK KONVEYÖR	31.75 mm	A 2052 HP	21800
		38.10 mm	A/C 2062 HP	29500
		50.80 mm	A 2082 HP	55600
		63.50 mm	A/C 2100 HP	88500
SKP	HURDA KONVEYÖR	50.80 mm	A 2082 HP	55600
		63.50 mm	A/C 2100 HP	88500

KONVEYÖR TİPİ	TALAŞ TİPİ	SÜREKLİ TALAŞ	METAL TALAŞ	KESİK TALAŞ	İNCE TALAŞ	SÜREKLİ AL. TALAŞ	ALÜMİNYUM TALAŞI	PİRİNÇ TALAŞ	PLASTİK TALAŞ
	ÇELİK PALETLİ KONVEYÖR	+	+	+		+			+
	DİP KAZIMALI KONVEYÖR			+	+		+	+	+
	MANYETİK KONVEYÖR			+	+				
	HURDA KONVEYÖR	PARÇA TAŞIMAK İÇİN İDEALDİR. LÜTFEN DETAYLI BİLGİ İSTEYİNİZ.							

CHIP CONVEYOR TECHNICAL DOCUMENT

CONVEYOR TYPES		CHAIN TECHNICAL INFORMATION		
		PITCH	TYPE	BREAKING STRENGTH F (N)
SKC	HINGED BELT CHIP CONVEYOR	31.75 mm	A 2052 HP	21800
		38.10 mm	A/C 2062 HP	29500
		50.80 mm	A 2082 HP	55600
		63.50 mm	A/C 2100 HP	88500
SKD	DRAG (SCRAPER) CONVEYOR	31.75 mm	A 2052	21800
		38.10 mm	A/C 2062	29500
		50.80 mm	A 2082	55600
		63.50 mm	A/C 2100	88500
SKM	MAGNETIC CHIP CONVEYOR	31.75 mm	A 2052 HP	21800
		38.10 mm	A/C 2062 HP	29500
		50.80 mm	A 2082 HP	55600
		63.50 mm	A/C 2100 HP	88500
SKP	SCRAP CONVEYOR	50.80 mm	A 2082 HP	55600
		63.50 mm	A/C 2100 HP	88500

CONVEYOR TYPES / CHIP TYPE	CONTINUOUS CHIPS	METAL CHIPS	CHOPPED CHIPS	THIN CHIPS	CONTINUOUS AL. CHIPS	ALUMINUM CHIPS	BRASS CHIPS	PLASTIC CHIPS
HINGED BELT CHIP CONVEYOR	+	+	+		+			+
DRAG (SCRAPER) CONVEYOR			+	+		+	+	+
MAGNETIC CHIP CONVEYOR			+	+				
SCRAP CONVEYOR	CONVENIENT FOR CONVEYING PARTS. PLEASE REQUEST DETAILED INFORMATION.							

TALAŞ ARABASI



Her tür talaş konveyöründen çıkan talaşların biriktirilmesinde kullanılan, frenlenebilir, devrilebilir tekerli arabalardır. Özel dizaynı sayesinde konveyörün altından alınarak talaş deposuna rahat bir şekilde boşaltılabilir. Araba içine birikebilecek olan soğutma/kesme sıvısı tabandaki tahliye vanasından alınabilir. Farklı ölçü ve kapasitede üretimi yapılabilir.







CHIP CART



Chip carts are braked and tilting wheeled carts which are used for collecting chips which come from chip conveyors. It can be easily moved under conveyors and emptied to chip storage with its special design. Coolant liquid/Cutting oil, which will to be accumulated in the chip cart can be discharged from discharge valve located on the bottom of the cart. It can be manufactured in different sizes and capacities.

TİP / TYPE	HACİM / SIZE
	m^3
STA - 150	0.15
STA - 300	0.3
STA - 600	0.6
STA - 900	0.9



TALAŞ SİLOSU



Genellikle hat konveyörlerinden çıkan talaşların yüksek kapasitede depolanması ve istenildiğinde kamyon vb. araçlara nakledilmesini sağlayan yapılardır.
Kapak sistemi hidroliktir. Bakım maliyetleri yoktur istenilen kapasite ve ebatlarda yapılabilirler, uzun ömürlüdürler.
Özellikle fabrikaların hurda bölümlerinde meydana gelen karışıklığın ortadan kalkmasında önemli rol oynar. Ayrıca hurda talaşların çevreye yaydığı zararlı maddeler ortadan kalkmış olur.



CHIP SILOS

Chip silos are used to store high capacity chips which come from line conveyors and to transfer chips to trucks when required.
Door system is hydraulic. There is no maintenance cost. They are durable and can be manufactured according to desired capacity and size.
They play a significant role to remove the waste created by the scrap unit of the plants. Moreover, effluvia spread to environment does not happen.









TALAŞ YÜKLEME/BOŞALTMA ASANSÖRÜ

HİDROLİK





Takım tezgâhlarından çıkan talaşların, talaş arabaları vasıtasıyla mevcut konteyner veya silolara yüklenmesinde kullanılır. Hidrolik talaş yükleme ve boşaltma asansörü, çelik konstrüksiyon gövdeden oluşan bir yapıya sahiptir.
Bu asansörler, imalat biriminde oluşan talaşların hurdalığa geçmesinde en hızlı yöntemdir, forklift veya vinç kullanmadan talaş arabalarındaki talaşın konveyör ,silo ve konteynere aktarılmasını sağlar.
Böylelikle bu işlem hızlı ve iş güvenliği açısından daha emniyetli bir şekilde gerçekleşmiş olur. Asansörün sağlıklı kullanımı için talaş arabalarının belli bir standartta olması gerekir. Bakımlarının düzenli yapılması halinde uzun ömürlü ve sorunsuz çalışır.

CHIP LOADING AND DISCHARHING ELEVATORS

HYDRAULIC

TEKNİK VERİLER / TECHNICAL DATAS	
TİP / TYPE	HİDROLİK / HYDRAULIC
MODEL	SHA
KALDIRMA KAPASİTESİ /LIFTING CAPACITY	100 - 500 KG.

This device is used to load chips which come out from machine tools to available containers or silos by chip carts. Hydraulic chip loading and discharging elevators have a structure consisting of a steel construction hull.
Chip loading and discharging elevators are the fastest method to transfer production chips into scrap. It allows to pour chips from chip carts into conveyor , silos or containers without using forklift or crane.
Thus, this process is done quickly and most safely in terms of job security. Chip carts should be at certain standards for productive use of the elevator. If the maintenance performed regularly, elevators are long lasting and problem free.









TALAŞ YÜKLEME/BOŞALTMA ASANSÖRÜ

ZİNCİR TAHRİKLİ



YÜKLEME / BOŞALTMA ASANSÖRÜ	
TİP	ZİNCİR TAHRİKLİ
HATVE	(50.80 - 63.50 mm.)
KAPASİTE (max.)	100 kg - 2500 kg
TAŞINABİLECEK MALZEMELER	Her Türlü Talaş, Yarı Mamül ve Tam Mamüller
ELEKTRİK BAĞLANTI TİPLERİ	PLC Kontrol, Pano, Soket, Şalter

Takım tezgâhlarından çıkan talaşların, talaş arabaları vasıtasıyla mevcut konteyner veya silolara yüklenmesinde kullanılır. Zincirli talaş yükleme ve boşaltma asansörü, çelik konstrüksiyon gövdeden oluşan bir yapıya sahiptir. Asansör boyutları, istenilen ölçüde imal edilir.

Bu asansörler, imalat biriminde oluşan talaşların hurdalığa geçmesinde en hızlı yöntemdir, forklift veya vinç kullanmadan talaş arabalarındaki talaşın konveyör, silo ve konteynere aktarılmasını sağlar.

Böylelikle bu işlem hızlı ve iş güvenliği açısından daha emniyetli bir şekilde gerçekleşmiş olur. Asansörün sağlıklı kullanımı için talaş arabalarının belli bir standartta olması gerekir. Bakımlarının düzenli yapılması halinde uzun ömürlü ve sorunsuz çalışır.



CHIP LOADING AND DISCHARHING ELEVATORS

CHAIN DRIVE

This device is used to load chips which come out from machine tools to available containers or silos by chip carts. Chain chip loading and discharging elevators have a structure consisting of a steel construction hull. Elevators can be manufactured according to desired size.
Chip loading and discharging elevators are the fastest method to transfer production chips into scrap. It allows to pour chips from chip carts into conveyor , silos or containers without using forklift or crane.
Thus, this process is done quickly and most safely in terms of job security. Chip carts should be at certain standards for productive use of the elevator. If the maintenance performed regularly, elevators are long lasting and problem free.







CHIP LOADING / DISCHARGING ELEVATOR	
TYPE	CHAIN DRIVE
PITCH	(50.80 - 63.50 mm.)
CAPACITY	100 kg - 2500 kg
TRANSPORTABLE MATERIAL	ALL CHIP , SEMI PRODUCT AND FULL PRODUCT
ELECTRICAL CONTROL	PLC CONTROL, PANEL, SOCKET, SWITCH





FİLTRASYON SİSTEMLERİ
FILTRATION SYSTEMS

KAĞIT FİLTRELİ SEPERATÖR











Kağıt filtreli seperatörler,talaşlı üretim ve imalat tesislerinde bulunan işleme merkezleri, temiz soğutma sıvısına ihtiyaç duyulan içten soğutmalı takım tezgâhları, taşlama tezgâhları, honlama tezgâhları, mikron seviyesinde partiküle izin veren pompa istasyonlarında kullanılmak için tasarlanmıştır.
Kirli sıvı seperatöre ilk ulaştığında kağıt filtre vasıtası ile temizlenir, kirli suyun temas ettiği alandaki gözenekler tıkandığı anda su seviyesi yükselir, otomatik switch sayesinde kağıt rulo ileri sürülür ve kirli suyun geldiği alan yenilenmiş olur. Bu işlem sürekli tekrarlanır. Ek olarak sisteme tank yapılarak filtrelenmiş sıvının toplanması sağlanmaktadır. Tank kapasitesi, soğutma sıvısının debisine bağlı olarak seçilmektedir. Daha sonra toplanan ve filtre edilen sıvı istenen bölgeye sirkülasyon pompası yardımı ile sevk edilebilmekte ya da direk sisteme yüksek basınç pompası ile basılmaktadır. Kullanılan kağıt filtre bittikçe yenilenmelidir.



PAPER FILTERED SEPERATOR



Seperator is designed to be uses for, machining centers, machine tools and grinding machines where clean coolant is needed; honing centers; and pumping stations which allow particles at micron level.

Dirty liquid is cleaned by means of the paper filter when it first reach to the seperator. When the pores of the paper filter are clogged due to contact with dirty liquid, water level rises and the paper roll is pushed forward by automatic switch and it renews the paper filter where the dirty liquid come to. This process is repeated continuously. In addition, filtered coolant is collected by means of a tank.

Capacity of tank is selected depending on the flow rate of coolant. Then filtered coolant is pumped directly to the system or to intended zone by way of circulation pump. Paper filter should be replaced when the unit run out of paper.







TİP / TYPE	GİRİŞ DEBİSİ / INLET FLOW RATE	
	lt /dk lt /min	lt /dk lt /min
	EMÜLSİYON / EMULSION	YAĞ / OIL
SFU 5 - 28	60	30
SFU 7 - 28	80	40
SFU 7 - 30	110	55
SFU 10 - 28	165	80
SFU 10 - 30	220	110



MANYETİK ÜNİTE



Manyetik alanlar, yüksek çekim gücüne sahiptir. Bu sistemler çok etkilidir. Eğer sıvı akışı sabitse ve yeterince manyetik parça sıvının içinde bulunuyorsa, manyetik olmayan parçaların da filtre edilmesini sağlayabilir.
Manyetik filtrelerin avantajları; güçlü manyetik alanlar sayesinde yüksek filtre tabakası, Optimum filtrasyon, tek başına kullanılabilme, düşük yıpranma nedeniyle az bakım, düşük enerji tüketimi ve yatırım maliyeti.
Manyetik üniteler, soğutma sıvısı içindeki parçaları ayırarak filtre ettiği için bant filtreli seperatörlerde kağıt tüketimini azaltmaktadır. Bu yüzden ön filtre amaçlı kullanılır.





MAGNETIC UNIT





Magnetic fields achieve high retention rates. These systems can be very effective and it may also withhold non-magnetic particles if the liquid flow is stable and sufficient magnetic particles are present, which create a filter cake.
Advantages of magnetic filters; strong magnetic fields high filter cake,optimal fineness,operation without filter aids,Little maintenance due to low wearout, Low energy consumption- and investment cost.
Area of application for magnetic filter works as a pre-filter in belt filters, by reducing the number of swarf and thus reducing the consumption of the filter medium.



DRAM FİLTRE ÜNİTESİ



Dram filtre ünitesi, özel olarak geliştirilmiş dipten kazıma yöntemi sayesinde toz talaş ve ince kırıntılı talaşın problemsiz taşınmasını ve soğutma sıvısının temizlenmesini sağlar. Sisteme dahil edilmiş filtreli tambur ile soğutma sıvısının minimum 50 mikron mertebesinde filtrelenerek tekrar kullanılmasını sağlayan sistemlerdir.
Tezgahtan çıkan soğutma sıvısı dram filtrenin kirli su haznesine dökülür, bu hazne içinde dibe çöken kırıntı ve toz talaş dip kazıma yöntemiyle talaş haznesine taşınır. Böylece talaş sıvıdan çökertme ve dip kazıma yöntemiyle ayrılmış olur. Geriye kalan sıvı, tambur sistemindeki metal 50 mikron fitreden geçerek sıvı temizlenmiş olur ve bu sıvı tamburun içinden temiz su tankına aktarılır. Bu tanktan da sistemi geri dönüş sağlanır. Eğer istenir ise temiz soğutma sıvısı tankına soğutma ünitesi eklenebilir. Gözenekleri belli bir süre sonra tıkanan metal filtre, içten yıkama sistemi ile belli aralıklarla basınç yöntemiyle temizlenir. Bu işlem sürekli olarak tekrarlanır.
Dram fitre ünitesinin kullanım açısından en büyük avantajı, fitrasyonda herhangi bir giderinin olmamasıdır. Çünkü kullanılan tambur filtre metal olduğu için uzun ömürlüdür, uzun süre değişim istemez. Ayrıca herhangi bir kağıt filtre kullanımı olmamasından dolayı çevre kirliliği oluşturmaz.



DRAM FİLTRE ÜNİTESİ						
KAPASİTE (lt /dk)	50 micron					
	100	200	300	400	500	1000
UYGUN TALAŞ TİPLERİ	ÇELİK MALZEME (KESİK TALAŞ, İNCE TALAŞ, PARÇA ÜRÜNLER)					
ELEKTRİK BAĞLANTI TİPLERİ	PANO, SOKET, ŞALTER					

DRUM FILTER UNIT









Drum filter unit ensures problem-free conveying dusty chips and crumb chips with its special designed drag conveyor system. Filtered drum filters coolant around 50 microns and makse it possible for reuse in the system.
Coolant comes from amchining center is poured into dirty water reservoir of the drum filter and dusty and crumb chips are deposited to bottom in this reservoir and then transmitted to chips reservoir by scraping method. Thus, chips are seperated from liquid by scraping method. Remaining liquid is cleaned up by passing through 50 micron metal filter in the drum system and transmitted to the clean water tank from the drum. Coolant is returned back to the system from this tank. It is also possible to add cooling unit to the clean-coolant tank if requested. The metal filter is cleaned up periodically with pressure by internal washing system. This process is repeated continuously.
The biggest advantage of the drum filter unit is there is no additional expense, such as paper filter, since the drum filter is made of metal. This filter is long lasting and doesn't need to be replaced for a long time. In addition, it doesn't generate any environmental pollution due to lack of use of a paper filter.

DRUM FILTER UNIT						
CAPACITY (lt / min)	**50 micron**					
	100	200	300	400	500	1000
CHIP TYPE	STEEL MATERIAL (CHOPPED CHIPS,THIN CHIPS,PARTS MATERIAL)					
ELECTRICAL CONTROL	PANEL, SOCKET, SWITCH					



MERKEZİ FİLTRASYON

Avantajları nelerdir?

Merkezi filtrasyon sistemleri, talaşlı imalat yapan üretim tesislerinde, birden fazla işleme merkezi için soğutma sıvısının tek bir yerde toplanarak filtre edilip tekrar geri aktarılmasını sağlar.



Avantajları nelerdir?
Yüksek kapasitede sıvıların filtre edilmesi
Filtrasyon makinesi toplam ihtiyaca göre hesaplanarak, istenilen kapasitede üretilebilir. Birden fazla pompa kullanılabilir. Böylelikle büyük kapasitelerde sıvı filtrasyonu sağlanır.

Daha az alan kaplaması
Tekli sistemler, her işleme merkezi için ayrı ayrı üretildiği için sadece o makineye hizmet eder. Buda her işleme merkezi yanında bir alanın kaybına neden olur. Oysa merkezi filtrasyonda, tüm sıvılar bir makineye kaldırma üniteleri sayesinde toplanarak filtre edilir. Bu da imalat yerine çok ciddi bir alan kazanma şansı verir.

Maliyetleri düşürmesi
Filtrasyonun bir yerden yönetilmesi operasyon giderlerinin düşmesini sağlar. Soğutucu sıvı otomatik olarak eksildiğinde ilave edilir, soğutma yine tek merkezden sağlanır. Ayrıca kağıt değişimi tek noktadan yapıldığı için bu gider de çok azalmış olur. Ayrıca elektrik tüketimi yine tek noktada sağlandığı için çok ciddi tasarruf edilir.

Sistemin daha kolay yönetilmesi
Merkezi filtrasyon, sistemi tek bir noktaya topladığı için yönetimi çok daha kolay hale getirir. Gerek makinenin bakımı, kağıt değişimi, yağ ihtiyacı bir noktadan yapıldığı için kolaylık sağlar.

CENTRAL FILTRATION





Advantages?

Central filtration systems enable the filtration and recycling of multiple processing center refrigerant liquids in a single place at the production plants that manufacture machining.

High capacity
The filtration machine can be produced in the desired capacity by calculating according to the total need. More than one pump can be used. In this way, liquid filtration is provided in large capacities.

Less space coverage
Since the individual systems are produced separately for each machining center, they serve only that machine. This leads to the loss of an area beside each machining center. In central filtration, however, all liquids are collected and filtered by means of a machine lifting unit. This gives you the chance to gain a very serious field of production.

Low cost
Manipulation of filtration from one location helps to reduce operation costs. The coolant is automatically added when it is deflated, cooling is still provided from a single center. Also, since the paper change is made from a single point, this expense is greatly reduced. In addition, because electricity consumption is still provided in one spot, very serious savings are made.

Easier management of the system
Central filtration makes management much easier as it collects the system into a single point. It is easy to care for the machine, change paper, make fat from a point of need.

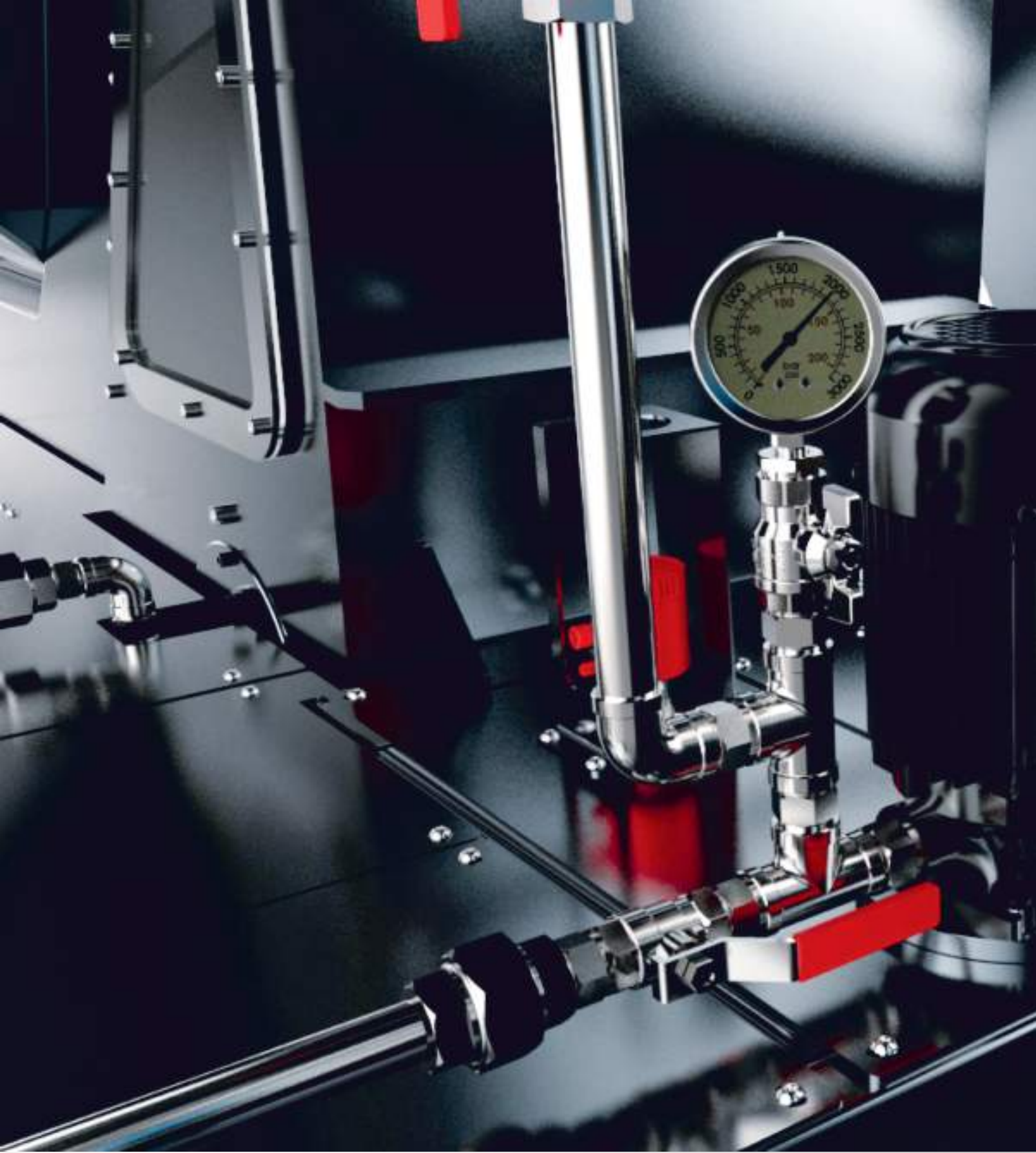
500
1000
1500
2000
2500
3000
0
50
100
150
200
250



TALAŞ DÖNÜŞÜM SİSTEMLERİ
CHIP CONVERSION SYSTEMS

TALAŞ KIRICI

Çalışma prensibi:

İçerisinde soğutma sıvısı bulunan uzun ve sarmal talaşlar, konveyör veya talaş asansörü ile talaş kırıcının ağız kısmına dökülür.

Kırıcının içine düşen talaş yığını, bunker içerisinde bulunan kırıcı bıçaklar ve içerisinde karma düzenle sabitlenmiş metal bloklarla beraber ön kırılması yapılır. Ön kırılması yapılmış talaşlar, asıl kırılmanın yapılacağı öğütme kısmının içerisine düşer. Yabancı metallerin kırıcı içerisine girmesi durumda bu parçalar bıçaklara zarar vermeden ağız açılarak boşaltılır.

Talaş kırıcı da sert talaşların kırılması da mümkündür. Talaş kırıcıya isteğe göre eklemeler yapılabilir. Örneğin; otomatik yönlendirici aparatı, özel bıçaklar ve elektro manyetik kilitli kapak gibi eklemeler ömrünü uzatmak için yapılabilir.







LANNER®

Made in Germany

Avantajları

- Dikey çalışma prensibi
- Aşınmaya karşı dayanıklı yapı
- Sertleştirilmiş yüksek kaliteli bıçaklar
- Farklı talaşlar için farklı bıçak seçenekleri
- Sert talaşlar için de kullanılabilmesi
- Talaş içine kaçan parçaları dışarı atabilme özelliği
- Kompakt ve sağlam dizayn
- Talaşların hacmini %80'e kadar düşürebilme imkanı
- Otomatik ve sürekli çalışma özelliği
- Kolay bakım
- Düşük enerji kullanımı

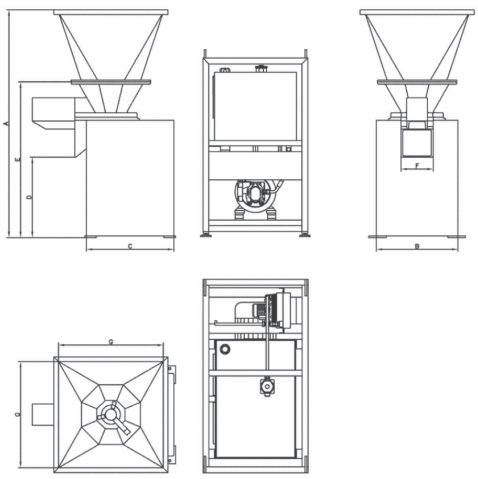

Model	Kapasite* [kg/h]				Ölçüler [mm]							Motor [kW]	Ağırlık [kg]
	Çelik	Paslanmaz çelik	Alüminyum	Pirinç	A	B	C	D	E	F	G		
S30GF	300	150	100	450	1090	620	270	150	590	200	500	3	300
S50GF	1000	500	300	1500	1450	790	400	200	840	280	900	5,5	750
S50GH	1000	500	300	1500	1930	700	750	680	1320	280	900	15	1500
S65G/GH	2000	1000	600	3000	2440	850	850	870	1650	390	1200	11,0/30,0	1500/2500
S66G	2000	1000	-	-	2440	850	850	870	1650	390	1200	15	1700
S75GH	5000	2500	1500	-	3010	1100	1100	900	2040	520	1400	55	4100
S85GH	10000	5000	3000	-	3500	1300	1300	920	2350	630	1600	75	7000

CHIP CRUSHER

Functional principle:

The woolly and long chips with coolant content, which have to be crushed are fed with a conveyor or chip cart dumper into the infeed hopper of the chip crusher.

A rotating knife head with hardened crushing tools moves the complete chip ball against the hardened tearing blocks fixed on the crushing hopper. The precrushed chips fall downwards into the crushing mill, where they are crushed to a minimum size.

Mistakenly initated tramp metals such as bar ends and tools canbe ejected. Even tough chips can be crushed with this chip crusher. The chip crusher can be extended e.g. with an automatic diverter chute, with special material for life extension or with an electro-magnetic locked inspection cover on the infeed hopper.







Advantages:

- Vertical chip crusher
- Highly wear-resistant execution
- High-quality, hardened crushing tools
- Different grinding mills for various material
- Using in case of tough steel types possible
- Tramp metal ejector for mistakenly initiated tramp metals
- Compact and robust design
- Volume reduction of the chips up to 80%
- Smooth and fully automatic operation
- Easy to maintain due to quickly interchangeable wear parts
- Low energy requirement

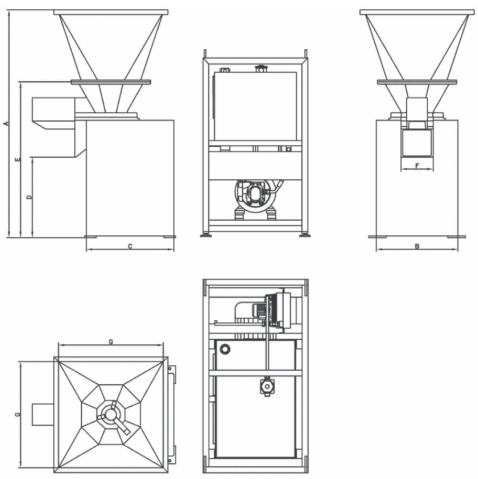

Type	Throughput* [kg/h]				Dimensions [mm]							Capacity [kW]	Weight [kg]
	Steel	Stainless steel	Aluminium	Brass	A	B	C	D	E	F	G		
S30GF	300	150	100	450	1090	620	270	150	590	200	500	3	300
S50GF	1000	500	300	1500	1450	790	400	200	840	280	900	5,5	750
S50GH	1000	500	300	1500	1930	700	750	680	1320	280	900	15	1500
S65G/GH	2000	1000	600	3000	2440	850	850	870	1650	390	1200	11,0/30,0	1500/2500
S66G	2000	1000	-	-	2440	850	850	870	1650	390	1200	15	1700
S75GH	5000	2500	1500	-	3010	1100	1100	900	2040	520	1400	55	4100
S85GH	10000	5000	3000	-	3500	1300	1300	920	2350	630	1600	75	7000

KALDIRAÇLI SANTRİFÜJ

Çalışma prensibi:

Tam otomatik çalışma prensibi ile, yağlı talaş veya çamur, besleme ağzının içinden santrifüjün tamburuna düşer. Bu noktada talaşlar, dönen kaldırma tabanıyla buluşur ve santrifüj kuvveti ile tambur yüzeyinde baskılanır.

Hidrolik olarak çalışan kaldırma tabanı, talaşları ve/veya çamuru yukarı yönde sıvıların, talaşlardan ayrıldığı yer olan eleğe doğru iter. Daha sonra bu işlem birkaç defa tekrar ederek kurutulmuş talaşlar tamburun kenarına ilerler ve santrifüjden dışarıya bir talaş arabasına veya boşaltma konveyörüne aktarılır.

Talaştan elde edilen soğutma sıvısı ise bir pompa vasıtası ile üretime geri kazandırılır.

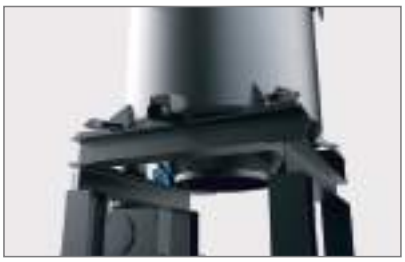



LANNER®

Made in Germany

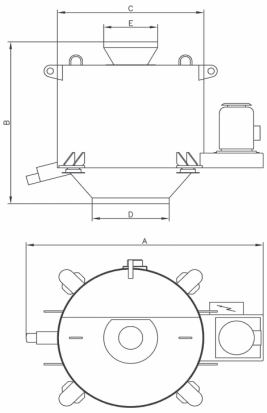

Avantajları:

- Uzun ömürlü
- Aşınmaya karşı dayanıklı
- Sessiz çalışma
- Evrensel çalışma mantığı
- Taşlama çamuru santrifüj edebilme özelliği
- Yüksek kuruluk oranı
- Otomatik ve sürekli çalışma özelliği
- Kompakt dizayn
- Düşük bakım maliyeti
- Kolay bakım
- Kendini temizleme özelliği



Model	Kapasite* [kg/h]					Ölçüler [mm]					Motor [kW]	Ağırlık [kg]
	Çelik/Paslanmaz Çelik	Alüminyum	Döküm	Pirinç	Taşlama Çamuru	A	B	CØ	DØ	EØ		
DS32	375	125	560	280	250	1330	1030	850	400	300	2,2	450
DS40	750	250	1125	560	500	1540	1100	950	500	350	2,2	750
DS50	1500	500	2250	1100	1000	1740	1160	1060	550	400	3,5	950
DS60	3000	1000	4500	2200	2000	2050	1320	1230	600	450	5,5	1750
DS80	6000	2000	9000	4500	4000	2280	1520	1500	700	600	7,5	2600
DS100	10000	3000	15000	9000	8000	2950	1800	1950	1000	700	15	5400

LIFTING BOTTOM CENTRIFUGE

Functional principle:

Coolant containing chips or sludge falls over the infeed hopper into the rotating drum of the lifting bottom centrifuge. At this point the material is touching the lifting bottom and is moved against the drum wall under high centrifugal forces.

At this point it is forming up in a ring and is moved in cycles up onto the slot sieve where the liquid is separated. Each cycle of pushing is moving the material Upwards over the slots of the sieve until it reaches dried the edge of the drum, flied against the inner housing wall and drops down through the outlet hopper.

The hydraulically activated lifting bottom moves the chips and/or the sludge upwards to the slot sieve where the liquids are separated from the chips. After a few lifting cycles the centrifuged chips are carried over the edge of the drum and quit the centrifuge into the chip cart or discharge conveyor.

The centrifuged coolant can be returned to the production or pumped back to further treatment.



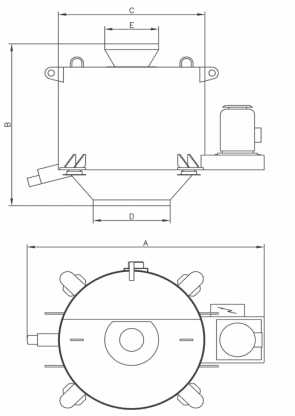

Advantages:

- Long service life
- Highly wear-resistant execution
- Vibration-proof set-up
- Universal operation
- Suitable for grinding sludge
- Best possible degree of dryness
- Fully automatic and continuous operation
- Compact design
- Very low maintenance costs
- Very easy to maintain
- Self-cleaning

LANNER®

Made in Germany



Type	Throughput* [kg/h]					Dimensions [mm]					Capacity [kW]	Weight [kg]
	Steel/Stainless steel	Aluminium	Grey cast iron	Brass	Grindling sludge	A	B	CØ	DØ	EØ		
DS32	375	125	560	280	250	1330	1030	850	400	300	2,2	450
DS40	750	250	1125	560	500	1540	1100	950	500	350	2,2	750
DS50	1500	500	2250	1100	1000	1740	1160	1060	550	400	3,5	950
DS60	3000	1000	4500	2200	2000	2050	1320	1230	600	450	5,5	1750
DS80	6000	2000	9000	4500	4000	2280	1520	1500	700	600	7,5	2600
DS100	10000	3000	15000	9000	8000	2950	1800	1950	1000	700	15	5400

PARAMAX® PARABOLİK SANTRİFÜJ

Çalışma prensibi:

Yağ içeren talaşlar besleme ağzının içinden santrifüjün tamburuna düşer. Bu noktada talaşlar, santrifüjün dönme kuvveti sayesinde tambur duvarında bulunan sıvının talaşla ayrıldığı eleğe doğru itilir.

Talaşlar merkez kaç kuvvetiyle içerisinde dönerken bir yandan yukarı yönlü hareketlerle tambur kenarına ilerler ve santrifüjden dışarıya bir talaş arabasına veya boşaltma konveyörüne aktarılır.

Talaştan elde edilen soğutma sıvısı ise bir pompa vasıtası ile üretime geri kazandırılır.





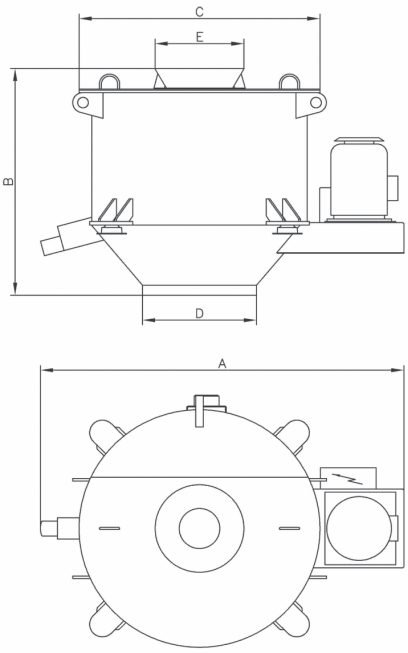

LANNER®

Made in Germany

Avantajları:

- Uzun ömürlü
- Aşınmaya karşı dayanıklı
- Sessiz çalışma
- Yüksek kuruluk oranı
- Otomatik ve sürekli çalışma özelliği
- Kompakt dizayn
- Düşük bakım maliyeti
- Kolay bakım
- Kaldıraçlı Santrifüj'den daha uygun fiyatlı olması

Model	Kapasite* [kg/h]			Ölçüler [mm]					Motor [kW]	Ağırlık [kg]
	Çelik/Paslanmaz çelik	Alüminyum	Döküm	A	B	CØ	DØ	EØ		
PV25	250	80	375	960	530	590	450	250	0,75	120
PV40	700	230	1000	1440	910	950	450	350	2,2	400
PV50	1500	460	2100	1740	1120	1170	550	440	3,5	650
PV60	2500	950	4000	2050	1350	1350	600	500	3,5	850

PARAMAX® PARABOLIC CENTRIFUGE

Functional principle:

Coolant containing chips are falling over the infeed hopper into the rotating drum of the Paramax parabolic centrifuge. The centrifugal force presses the chips against the drum wall and they move upwards onto the slot sieve. At this point the coolant is separated from the chips

The next infeed chips are pushing them over the edge of the drum and these are leaving the centrifuge downwards into a chip cart or discharge conveyor.

The centrifuged liquid can be returned for further treatment into the machine-tool or can be pumped back into a coolant-cleaning system.



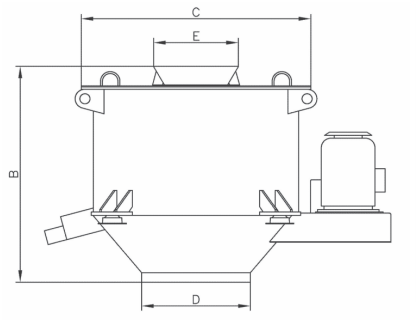

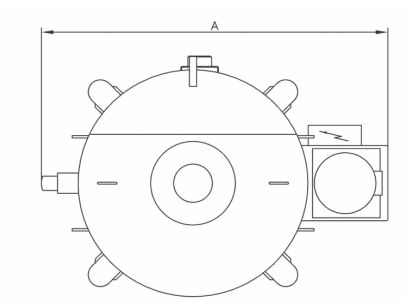

LANNER®
Made in Germany

Advantages:

- Long service life
- Highly wear-resistant execution
- Vibration-proof set-up
- Best possible degree of dryness
- Fully automatic and continuous operation
- Compact design
- Very low maintenance costs
- Very easy to maintain
- Economic alternative to the lifting bottom centrifuge





Type	Throughput* [kg/h]			Dimensions [mm]					Capacity [kW]	Weight [kg]
	Steel/Stainless steel	Aluminium	Grey cast iron	A	B	CØ	DØ	EØ		
PV25	250	80	375	960	530	590	450	250	0,75	120
PV40	700	230	1000	1440	910	950	450	350	2,2	400
PV50	1500	460	2100	1740	1120	1170	550	440	3,5	650
PV60	2500	950	4000	2050	1350	1350	600	500	3,5	850

MANUEL SANTRİFÜJ

Çalışma prensibi:

Tamburu yağlı talaş ile doldurduktan sonra elektrikli vinç ile kaldırılır ve santrifüj içerisindeki tambur sepetine yerleştirilir. Tambur yerleşimi tamamlandıktan sonra santrifüj işlemi başlatılır. Santrifüj işlemi tamamlandıktan sonra tambur yine vinçle çıkartılır. Bu işlem tekrarlanır.

Fazla miktardaki talaşlar için, santrifüj işlemi uzun süren ve devamlı bir çalışma gerektirir. Elektro manyetik kapak, titreşim algılayıcı ve dengesizlik sensörü ile maksimum güvenlik sağlanır.

LANNER®
Made in Germany



Avantajları:

- Kolay kullanım
- Yarı otomatik veya manuel kurutma imkanın sağlanması
- Uzun ömürlü, sessiz çalışma
Kolay bakım, kompakt dizayn ve düşük bakım maliyeti
- %1 Kuruluk oranı
- Kapakta pnömatik system ve elektro manyetik kilit mevcuttur
- Kontrol panolu



Eklenebilecek ekipmanlar:

İsteğe bağlı olarak; Devir hızı kontrol sürücüsü, vinç destek ünitesi, pivot kolu, kumanda kontrollü zincirli vinç, ısıtıcı, tank ve tamburun taşınması için talaş arabası. Patlama önleyici korumalı veya paslanmaz çelikten yapılma imkanı bulunmaktadır.



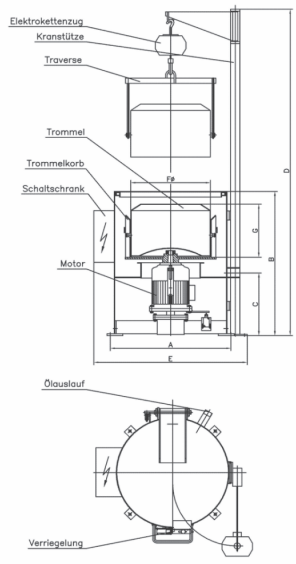

Model	Kapasite*[kg]	Tambur - Hacmi [l]	Yığın/saat max.*	Ölçüler [mm]							Motor [kW]	Devir max.*[min?¹]
				A	B	C	D	E	F Ø	G		
ME41	50	35	10	680	990	500	2525	934	400	300	2,2	980
ME51	100	60	10	800	1045	485	2525	1126	500	350	4	980
ME61	200	100	8	910	1115	485	2525	1156	600	410	5,5	740
ME81	300	150	6	1004	1265	500	2580	1460	800	500	5,5	740

BATCH WRINGER CENTRIFUGE

Functional principle:

The basket can be elevated into the centrifuge using a lifting hook. When the drum is placed into the centrifuge an individually set centrifuging time begins to run. After completion of the centrifuging process, the drum is taken out and the process can be repeated with the next wet material.

Batch wringer are constructed for a long lasting continuous operation. The electro-magnetic lid locking, an unbalance detection switch and the standstill control provide maximum operational safety.







Avantajları:

Turnkey delivery and easiest handling
Perfect application for manual or half-automatic de-oiling or drying and conservation of turning workpieces, stampings and blanks
Very long service life, operation free of vibrations
Compact and easy to maintain, e. low maintenance costs and quick return of investment
Dryness up to 1% residual moisture possible
Standard execution consists of lid with pneumatic spring and electro-magnetic lid locking, unbalance detection switch and standstill control
Including control cabinet laterally placed, e. not in swivel range of crane

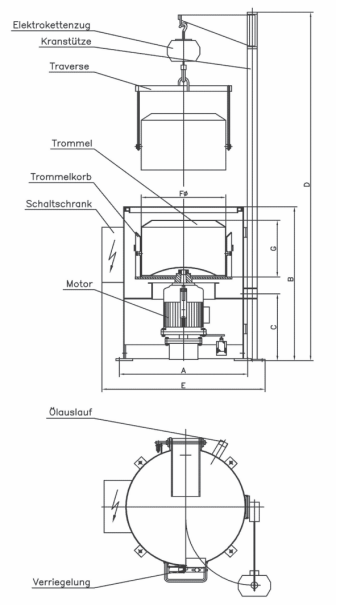

Optional accessories are available:

Rotation speed controller, crane support with pivot arm or an electric chain host, heating, tank, transport cart for the drum or customised carrier e.g. for boxes or workpieces. Even custom build models in stainless steel or EX protected are available on request.



Type	Content - Weight*[kg]	Drum - Volume [l]	Batches/h max.*	Dimensions [mm]							Power [kW]	rpm max.*[min?¹]
				A	B	C	D	E	F Ø	G		
ME41	50	35	10	680	990	500	2525	934	400	300	2,2	980
ME51	100	60	10	800	1045	485	2525	1126	500	350	4	980
ME61	200	100	8	910	1115	485	2525	1156	600	410	5,5	740
ME81	300	150	6	1004	1265	500	2580	1460	800	500	5,5	740

BRİKETLEME MAKİNESİ

Çalışma prensibi:

Besleme bunkerine soğutma sıvılı talaşlar dökülür. Beslenen talaşlar helezonlarla presleme işlemenin yapılacağı hazneye aktırılır. Pres kolu yüksek pres gücüyle talaşları hazne içerisinde sıkıştırır. Bu noktada sıkıştırılan talaşların soğutma sıvıları çıkar.

Talaş kırıcı ve yabancı metal dedektörü opsiyonel olarak entegre edilebilir. Bu seçeneklerin dahil olmasıyla uzun ve sarmal talaşlar kırılabilir, detektör sayesinde yabancı parçalar belirlenip dışarı atılması sağlanır.

Çoklu pres uygulamasıyla, farklı basınç konfigürasyonu ile farklı malzemelerin briketlenmesine izin verir.





Avantajları:

- Kompakt ve sağlam dizayn
- Sızdırmazlık özelliği
- Pano kontrollü çalışma
- Hızlı çalıştırma
- Kapasiteye göre tam otomatik çalışma
- Yüksek pres gücü
- Sabit ve sürekli çalışma
- Farklı malzeme işleyebilme özelliği
- Sessiz çalışma
- Yatırımın kısa sürede geri dönmesi
- Talaş kırıcı ve parça yabancı metal dedektörü ile entegre edilebelir

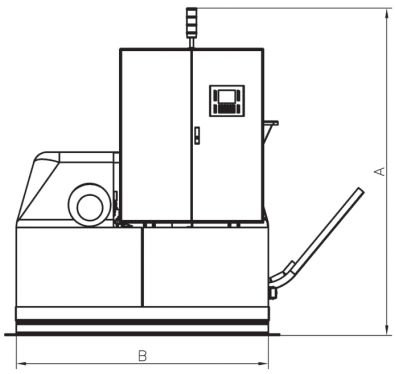



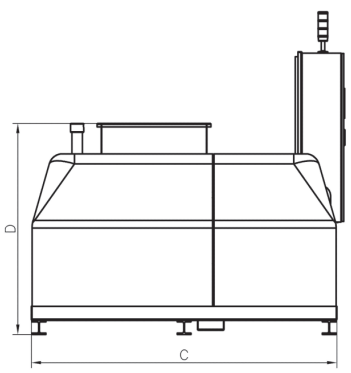

Model	Biriketleme Ø [mm]	Kapasite* [kg/h]	Ölçüler [mm]				Kapasite [kW]
			A	B	C	D	
LB100	50/65/80	40-330	2300	1600	2000	1500	4,0-7,5
LB200	65/80/100	70-550	2300	1800	2200	1500	7,5-15,0
LB400	80/100/120	200-1500	2300	2000	2500	1500	11,0-22,0
LB600	100/120/135	500-2200	2300	2400	2800	2000	22,0-45,0

BRIQUETTING PRESS

Functional principle:

Chips containing coolant are fed into the infeed hopper. The dosing screw leads the chips in defined quantity into the pressing chamber in a continuous way. A high pressure cylinder compresses the chips to a high tensile briquette. At this point the coolant is pressed out of the chips.

An optionally integrated chip crusher with tramp metal ejector for mistakenly initiated tramp metals allows the processing of long and wolly chips.

The multipress execution allows the pressing of different materials to briquettes with different configuration of pressure.





Advantages:

- Compact and robust design
- Oil-tightly mounted on tub according WRA
- Integrated control cabinet, plug-in connection
- Short start-up
- Fully automatic dosage of the chips
- High pressures and high press power achievable
- Constant quality of the briquettes
- Processing of more materials possible (multipress execution)
- Quiet operation
- Short return of investment
- Execution with integrated chip crusher and tramp metal ejector possible



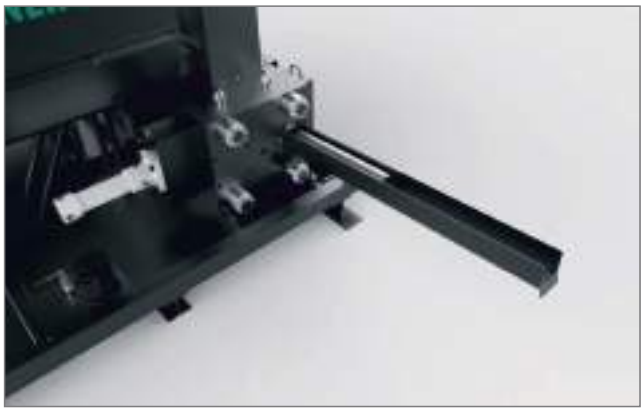

Type	Briquette Ø [mm]	Throughput* [kg/h]	Dimensions [mm]				Capacity [kW]
			A	B	C	D	
LB100	50/65/80	40-330	2300	1600	2000	1500	4,0-7,5
LB200	65/80/100	70-550	2300	1800	2200	1500	7,5-15,0
LB400	80/100/120	200-1500	2300	2000	2500	1500	11,0-22,0
LB600	100/120/135	500-2200	2300	2400	2800	2000	22,0-45,0

ÇÖZÜMLERİMİZ

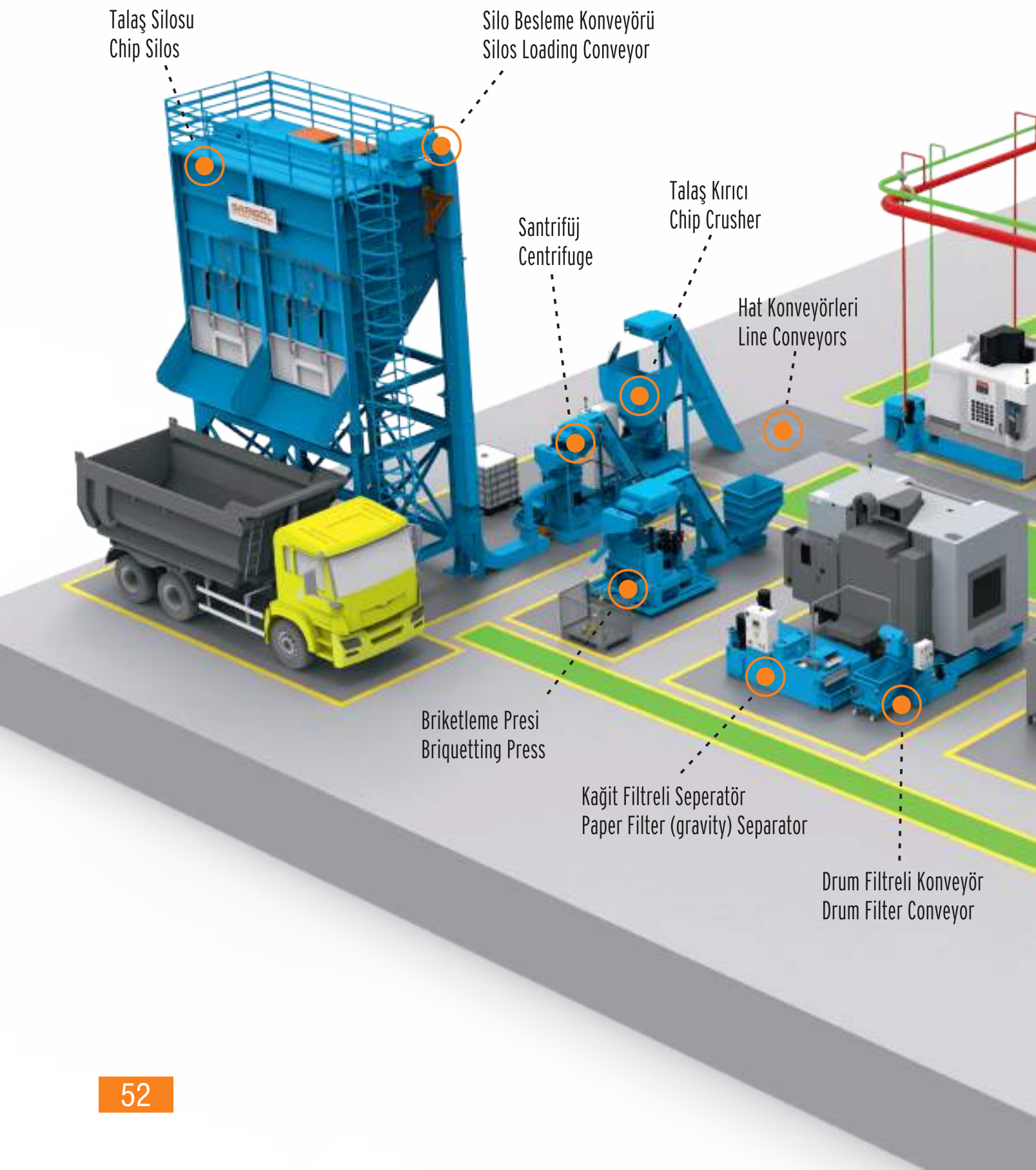

SOLUTIONS

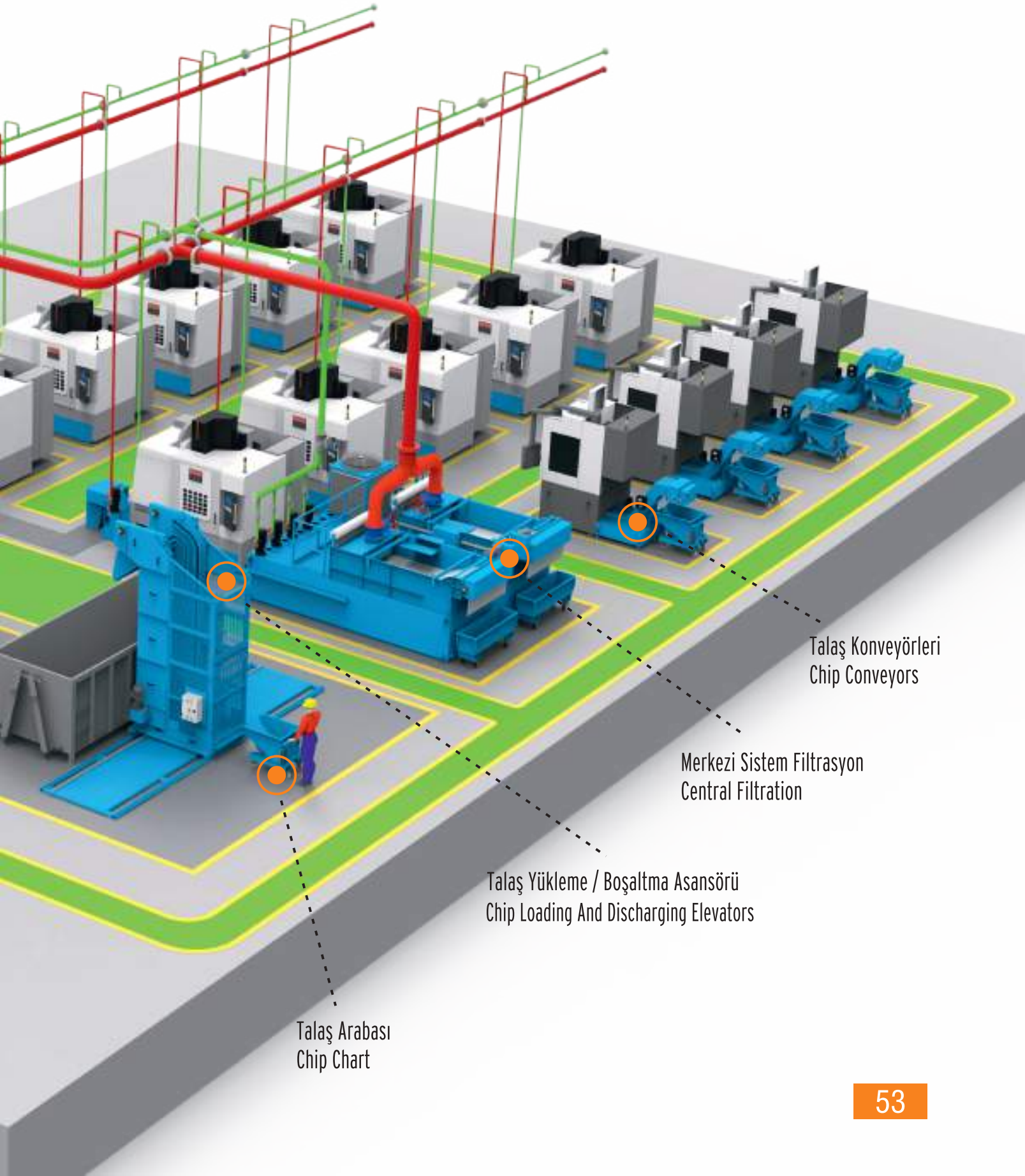
Talaş Konveyörleri
Chip Conveyors
Merkezi Sistem Filtrasyon
Central Filtration
Talaş Yükleme / Boşaltma Asansörü
Chip Loading And Discharging Elevators
Talaş Arabası
Chip Chart

ÇÖZÜMLERİMİZ



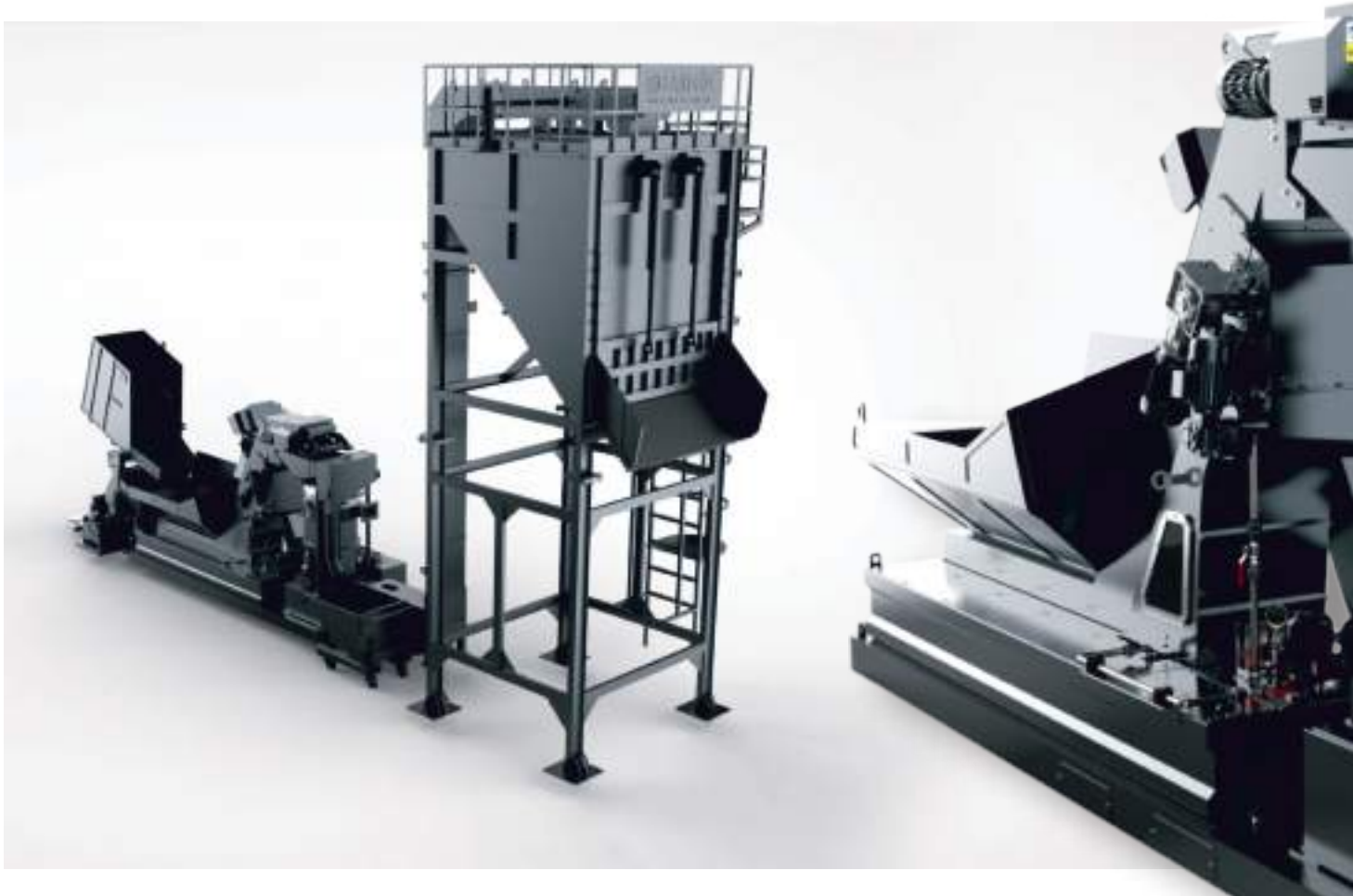

SOLUTIONS



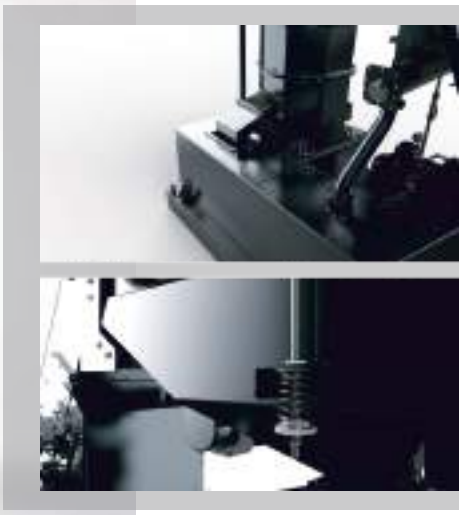



ÇÖZÜMLERİMİZ

TALAŞ VE SIVI YÖNETİMİYLE İLGİLİ TÜM İHTİYAÇLARINIZA KOMPLE SİSTEM ÇÖZÜMLERİ SUNUYORUZ.

Proje / Tasarım
Müşteriye Özel Sistem Çözümleri
Karmaşık Projeler
Üretim
Montaj
Devreye Alma
Satış Sonrası Hizmet – Destek
Ürün Geliştirme







SOLUTIONS



ÇÖZÜMLERİMİZ











SOLUTIONS







SARIGOL CONVEYOR PROVIDES COMPLETE SYSTEM SOLUTIONS TO ALL YOUR NEEDS REGARDING CHIP AND COOLANT MANAGEMENT.

Project / Designing
Customer Specific Solutions
Complex Projects
Production
Assembly
Start - up
After Sale Services & Support
Product Development

ÇÖZÜMLERİMİZ / SOLUTIONS













NOTLAR

NOTLAR

NOTLAR



SARIGÖL®
konveyör sistemleri

Pazarsuyu Köyü 2. OSB 5. Cad. No: 11 - Bulancak / GİRESUN / TÜRKİYE
Tel: +90 (454) 355 55 55 pbx | Fax: +90 (454) 355 28 28
www.sarigolkonveyor.com | info@sarigolkonveyor.com

ISO 9001 TSE CE TSEK

ver.25/07

ASD Grafik 0454 202 | 202